“ハローワークかごしま”（鹿児島公共職業安定所）をご利用のみなさまへ

“ハローワークかごしま”をご利用いただきありがとうございます。
当所施設内は障害者駐車場及び駐輪場を除き一般の駐車場はございません。
お車で来所される皆様には大変ご不便をおかけしますが、お車でお越しの際は専用駐車場（鹿児島市錦江町２－２）をご利用ください。
また、できるだけ電車・バスなどの公共交通機関のご利用をお願いいたします。

◎開　庁　時　間　　8時30分　～　17時15分

鹿児島公共職業安定所
〒890-8555　鹿児島市下荒田一丁目43番28号
TEL　099-250-6060（代　表）

○市電路線案内

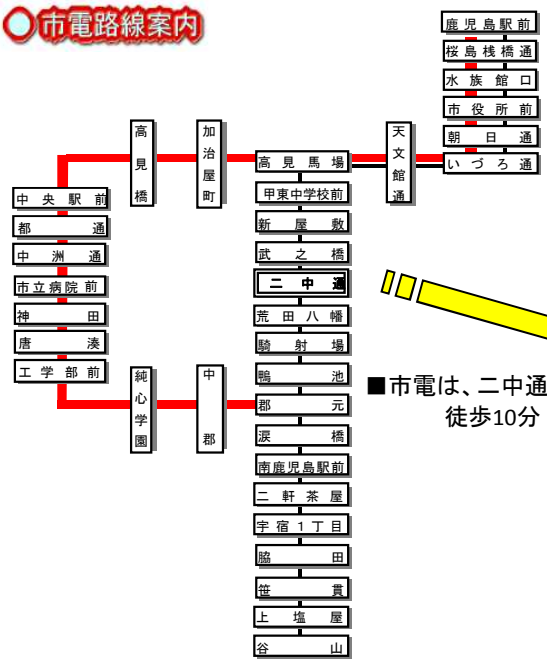

■市電は、二中通下車
徒歩10分

（停留所案内）

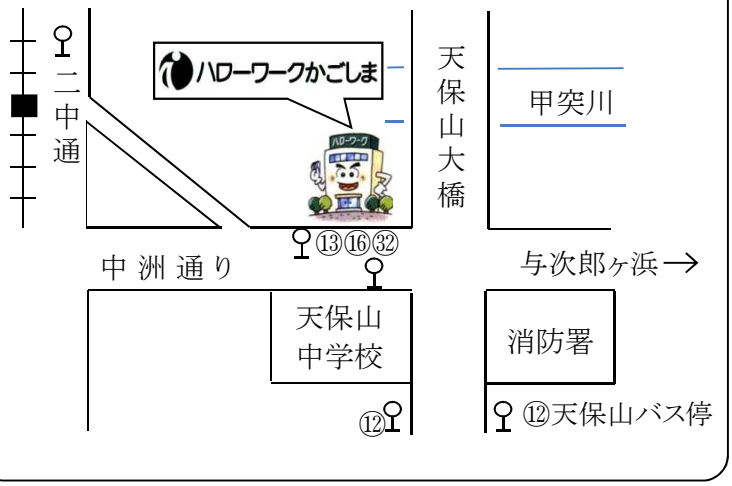

○市営バス路線案内

⑫　海　岸　線

⑬　天　保　山　線

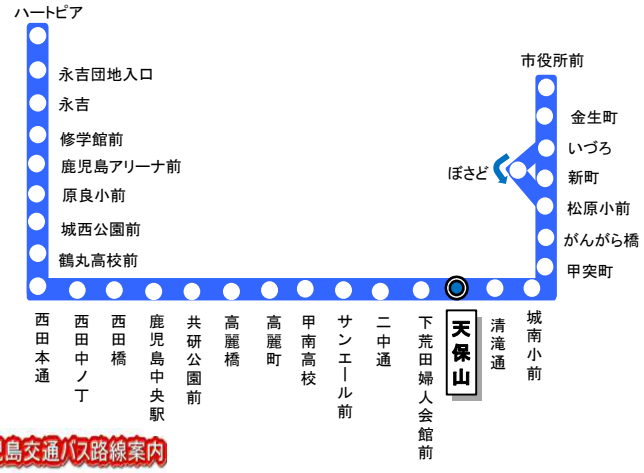

⑯　鴨池港文化ホール線

⑯番線【鴨池港・文化ホール線】・⑯-2番線【鴨池港・文化ホール線（中央駅経由）】

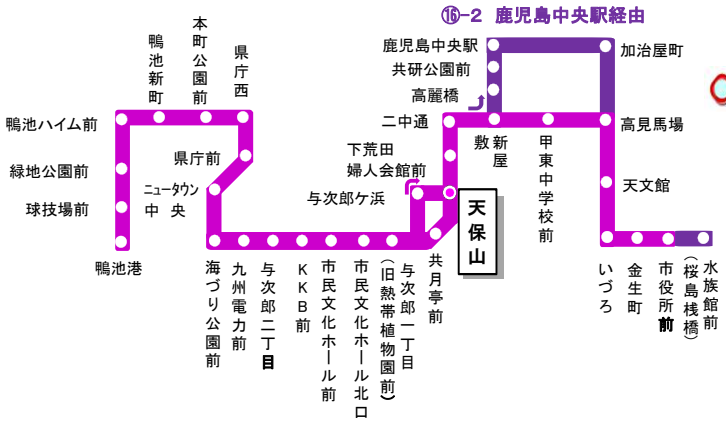

○鹿児島交通バス路線案内
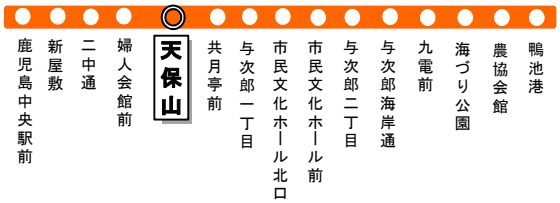
県庁前・鴨池港行　鹿児島中央駅㉜-１のりば